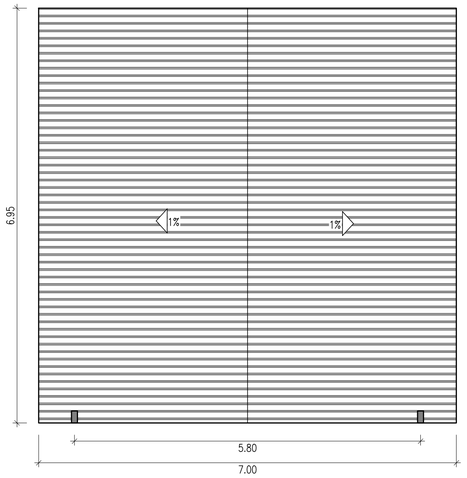

PLANTA COBERTURA FRONTAL
ESC.:1:50

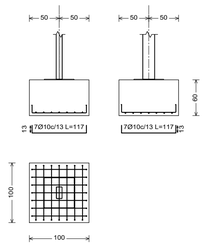

DETALHE SAPATAS (2X)
ESC.:1:50

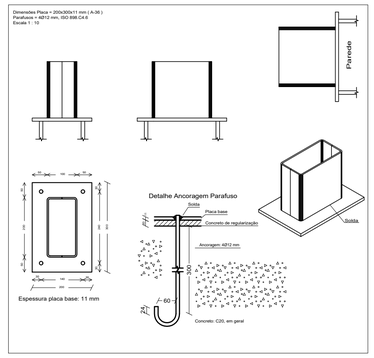

CHAPA DE ANCORAGEM NAS SAPATAS E PAREDES (5X)
ESC.:1:50

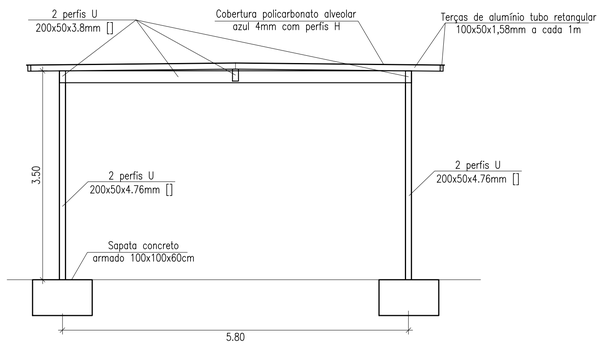

CORTE TRANSVERSAL COBERTURA FRONTAL
ESC.:1:50

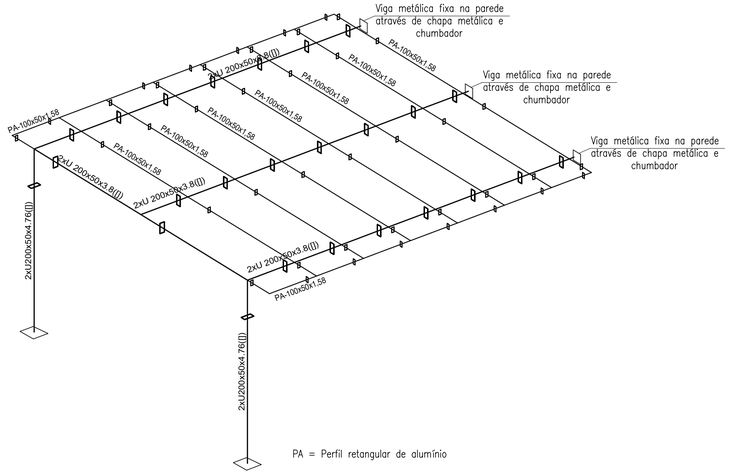

PERSPECTIVA TELHADO
Sem escalha

Obra:
REFORMAS E MELHORIAS NA UNIDADE BÁSICA DE SAÚDE DE FAXINALZINHO

Proprietário:	Resp. Técnico:
JAMES AYRES TORRES Prefeito Municipal Prefeitura Municipal de Faxinalzinho	Volmir José Agnoletto Engº Civil - CREA/RS 125496-D

Local:
Av. Lido Armando Oltramari, Nº 1.225, Esquina com Rua Vereador Alfredo Cazzuni,
Centro - Faxinalzinho - RS

Descrição:
Planta e Detalhes da Cobertura Frontal

Data:	Escala:	Projeto:	Prancha:
11/10/2021	Indicada	Arquitetônico	06